ԿՏՐՎԱԾՔ 4 - 4

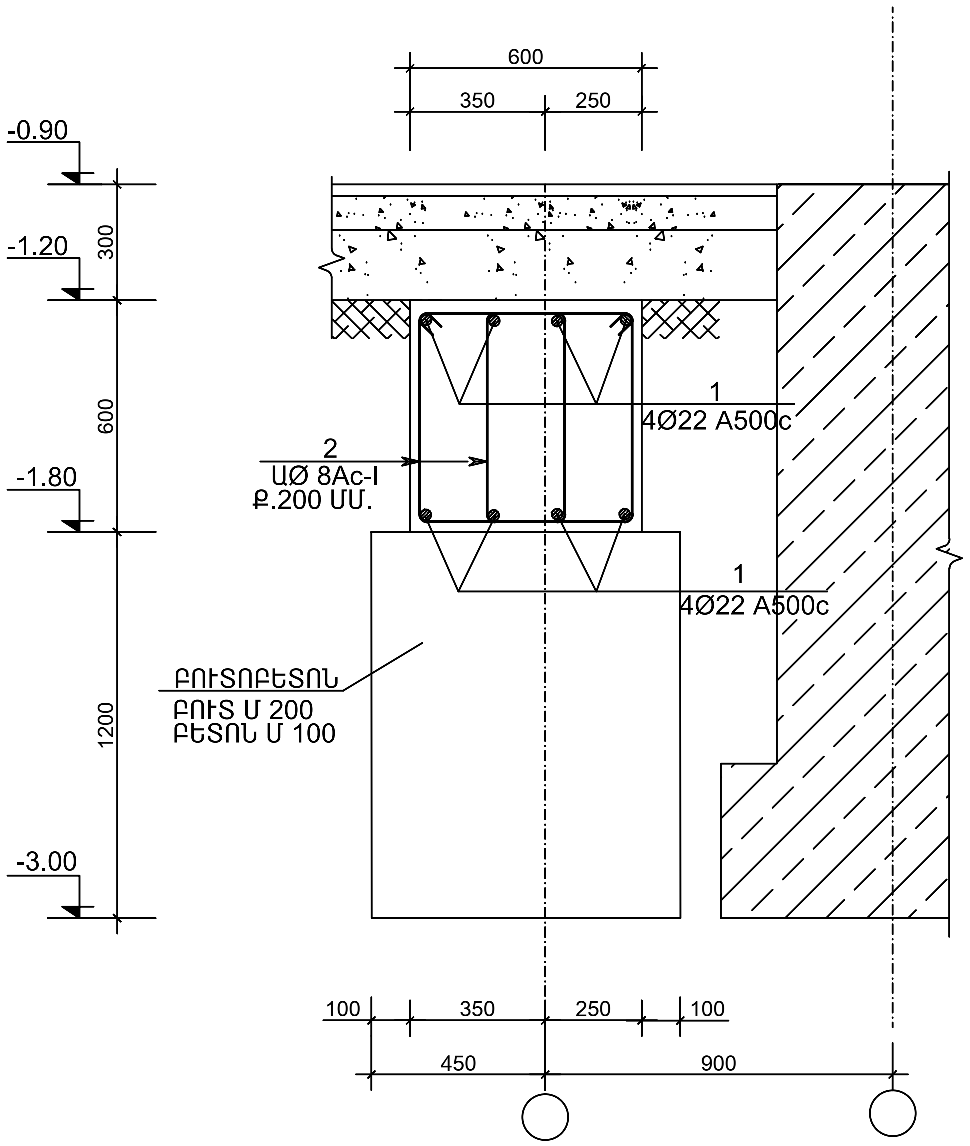

ԿՏՐՎԱԾՔ 5 - 5

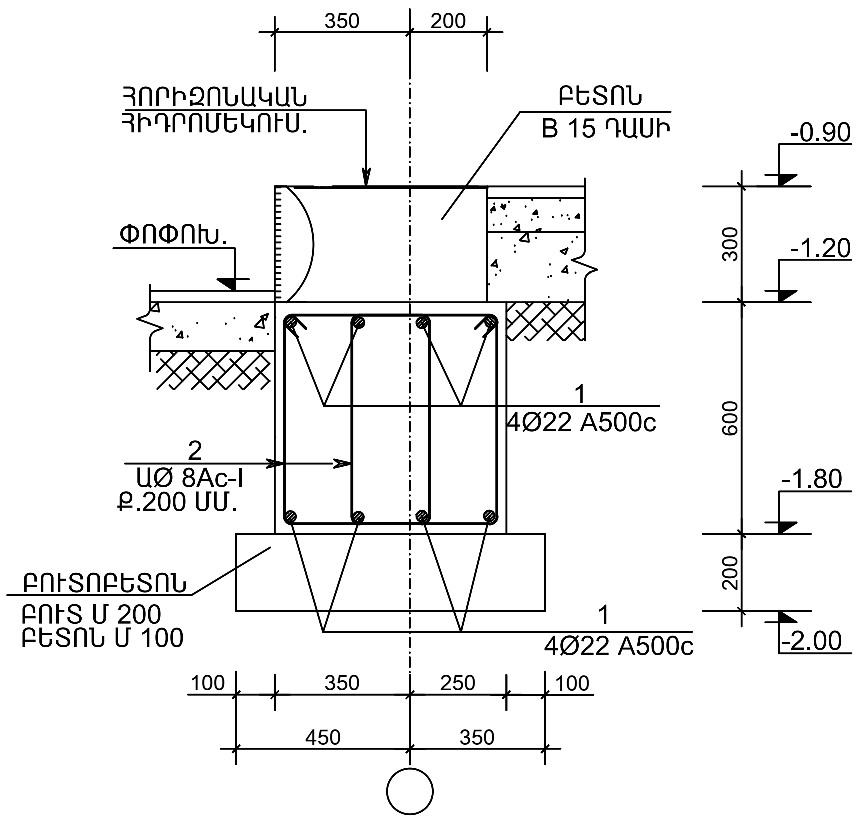

ՆՅՈՒԹԵՐԻ ԾԱԽՍԻ ՄԱՍՆԱԳԻՐ

ԴԻՐՔ	ՆՇԱՆԱԿՈՒՄ	ԱՆՎԱՆՈՒՄ	ՔԱՆԱԿ ՀԱՏ	ԷԼԵՄԵՆՏԻ ՔԱՇԸ	ԷԼԵՄ.ՔԱՇԸ ԿԳ	
	ԺԱՊԱՎԵՆԱՁԵՎ Ե/Բ ՀԻՄՔԵՐ					
1		Φ 22A500c L =480 ԳԾ.Մ.			1440	A500c 1440.00
2		Φ 8Ac - I L = 2030 ՄՄ.	520	0.85ԿԳ.	442	Ac - I 4423.00
		ԲԵՏՈՆ B 25 V =12.00 Մ³				
	`ԲՈՒՏՈՒԲԵՏՈՆ`ԲՈՒՏ Մ 200,ԲԵՏՈՆ Մ 150 V = 26.00 Մ³					

ԴԻՐՔ	ԷՍՔԻԶ
2	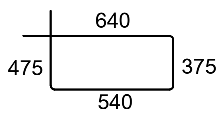

ՆԳՃ	Է.ՀԱՐՈՒԹՅՈՒՆՅԱՆ		ՀՀ ԳԵՂԱՐՔՈՒՆԻՔԻ ՄԱՐԶԻ ԶՈԼԱՔԱՐ ՀԱՄԱՅՆՔԻ ԹԻՎ 2 ԴՊՐՈՑԻ ՀԻՄՆԱՆՈՐՈԳՄԱՆ ՆԱԽԱԳԻԾ
ՃԱՐՏԱՐԱԳԵՏ	Հ.ԿԱՐԱՊԵՏՅԱՆ		
§î²ÏðàÊ» ՍՊԸ			ԿՈՆՍՏՐՈՒԿՏՈՐԱԿԱՆ ՄԱՍ ՄՈՒՏՔԱՍՐԱՀ
ՊԱՏՎԻՐԱՏՈՒ «ՀՀ ՔԱՂԱՔԱՇԻՆՈՒԹՅԱՆ ՆԱԽԱՐԱՐՈՒԹՅԱՆ ԾԻԳ» ՊՀ			ԿՏՐՎԱԾՔ 1 - 1-:- 3 - 3

Փուլ	Թերթ	Թերթեր
ԱՆ	Կ-62	87

ՊԱՏՎԵՐ ԲԼԱՃՁԲ-15/2
ԱՌ 06 ՄԱՅԻՍԻ 2015